PSM®900

Personal Monitor Wireless System

Guide de l’utilisation du système de retour personnel

Personal Monitor System Bedienungsanleitung

Guía del usuario del sistema de monitoreo personal

Guida all’uso del sistema di monitoraggio personale

Manual do Usuário do Sistema de Monitoração Pessoal

Система личного монитора беспроволочная

© 2012 Shure Incorporated
Printed in U.S.A.
27A16400 (Rev. 2)

Downloaded from www.Manualslib.com manuals search engine

Downloaded from www.Manualslib.com manuals search engine

⚠ WARNING!

LISTENING TO AUDIO AT EXCESSIVE VOLUMES CAN CAUSE PERMANENT HEARING DAMAGE.
USE AS LOW A VOLUME AS POSSIBLE.

Over exposure to excessive sound levels can damage your ears resulting in permanent noise-induced hearing loss **(NIHL)**. Please use the following guidelines established by the Occupational Safety Health Administration **(OSHA)** on maximum time exposure to sound pressure levels before hearing damage occurs.

90 dB SPL at 8 hours	**95 dB SPL** at 4 hours	**100 dB SPL** at 2 hours	**105 dB SPL** at 1 hour
110 dB SPL at ½ hour	**115 dB SPL** at 15 minutes	**120 dB SPL** Avoid or damage may occur	

SAFETY PRECAUTIONS

The possible results of incorrect use are marked by one of the two symbols - "WARNING" AND "CAUTION" - depending on the imminence of the danger and the severity of the damage.

⚠ WARNING: Ignoring these warnings may cause severe injury or death as a result of incorrect operation.

⚠ CAUTION: Ignoring these cautions may cause moderate injury or property damage as a result of incorrect operation.

⚠ WARNING

- If water or other foreign objects enter the inside of the device, fire or electric shock may result.
- Do not attempt to modify this product. Doing so could result in personal injury and/or product failure.

WARNING: This product contains a chemical known to the State of California to cause cancer and birth defects or other reproductive harm

⚠ CAUTION

- Never disassemble or modify the device, as failures may result.
- Do not subject to extreme force and do not pull on the cable or failures may result.
- Keep the microphone dry and avoid exposure to extreme temperatures and humidity.

⚠ ADVERTENCIA

EL ESCUCHAR REPRODUCCIONES DE AUDIO A NIVELES EXCESIVOS DE VOLUMEN PUEDE CAUSAR DAÑOS PERMANENTES AL OIDO. USE EL VOLUMEN MAS BAJO POSIBLE.

La exposición prolongada a niveles sonoros excesivamente intensos puede dañar los oídos y causar una pérdida permanente del oído causada por ruidos. Respete los lineamientos dados a continuación, los cuales fueron establecidos por la Administración de Salud y Seguridad Ocupacional **(OSHA)** de los EE.UU. e indican el tiempo máximo que puede escucharse un nivel determinado de presión sonora (SPL) antes de producirse daños al oído.

90 dB SPL por 8 horas	**95 dB SPL** por 4 horas	**100 dB SPL** por 2 horas	**105 dB SPL** por 1 hora
110 dB SPL por 1/2 hora	**115 dB SPL** por 15 minutos	**120 dB SPL** Evítese por completo, puesto que puede causar daños inmediatos	

PRECAUCIONES DE SEGURIDAD

Los posibles resultados del uso incorrecto de este producto se denotan por medio de uno de dos símbolos - "ADVERTENCIA" y "PRECAUCION" - según la inminencia del peligro y el grado de severidad de los daños.

⚠ ADVERTENCIA: Si se pasan por alto estas advertencias se podría causar lesiones graves o mortales como resultado del uso incorrecto.

⚠ PRECAUCION: Si se pasan por alto estas precauciones se podría causar lesiones moderadas y daños a la propiedad como resultado del uso incorrecto.

⚠ ADVERTENCIA

- Si el agua u otros objetos extraños penetran el dispositivo, se podría causar un incendio o sacudidas eléctricas.
- No intente modificar este producto. Hacerlo podría causar lesiones personales y/o la falla del producto.

⚠ PRECAUCION

- Nunca desarme ni modifique el dispositivo, ya que esto podría causar fallas.
- No someta el aparato a fuerzas extremas ni tire de su cable, ya que esto podría causar fallas.
- Mantenga el micrófono seco y evite exponer el aparato a niveles extremos de temperatura y humedad.

⚠ ACHTUNG!

MÖGLICHST GERINGE LAUTSTÄRKEPEGEL VERWENDEN.

Längerfristiges Hören bei übermäßigen Schallpegeln kann zu Hörschäden und zu permanentem, durch Lärm verursachten Gehörverlust führen. Bitte orientieren Sie sich an den folgenden von der Occupational Safety Health Administration **(OSHA; US-Arbeitsschutzbehörde)** erstellten Richtlinien für die maximale zeitliche Belastung durch Schalldruckpegel, bevor es zu Hörschäden kommt.

bei 90 dB Schalldruckpegel max. 8 Stunden	**bei 95 dB Schalldruckpegel** max. 4 Stunden	**bei 100 dB Schalldruckpegel** max. 2 Stunden	**bei 105 dB Schalldruckpegel** max. 1 Stunde
bei 110 dB Schalldruckpegel max. ½ Stunde	**bei 115 dB Schalldruckpegel** max. 15 Minuten	**120 dB Schalldruckpegel** vermeiden; ansonsten können Schäden auftreten	

SICHERHEITSVORKEHRUNGEN

Die möglichen Folgen des fehlerhaften Gebrauchs, die durch eines der beiden Symbole - „ACHTUNG" und „VORSICHT" - markiert sind, hängen von der Unmittelbarkeit der bevorstehenden Gefahr und des Schweregrads der Beschädigung ab.

⚠ ACHTUNG: Die Nichtbeachtung dieser Warnhinweise kann schwere oder tödliche Verletzungen infolge des fehlerhaften Gebrauchs verursachen.

⚠ VORSICHT: Die Nichtbeachtung dieser Vorsichtshinweise kann mittelschwere Verletzungen oder Sachschäden infolge des fehlerhaften Gebrauchs verursachen.

⚠ ACHTUNG

- Falls Wasser oder andere Fremdstoffe/-körper in das Gerät gelangen, kann es zu Bränden oder Stromschlägen kommen.
- Nicht versuchen, dieses Produkt zu modifizieren. Ansonsten könnte es zu Verletzungen und/oder zum Produktausfall kommen.

⚠ VORSICHT

- Das Gerät nie auseinanderbauen oder modifizieren, da dies zu Ausfällen führen kann.
- Keinen extremen Kräften aussetzen und nicht am Kabel ziehen, da dies zu Ausfällen führen kann.
- Das Mikrofon trocken halten und keinen extremen Temperaturen oder extremer Luftfeuchtigkeit aussetzen.

⚠ AVERTISSEMENT !

L'ÉCOUTE AUDIO À UN VOLUME SONORE EXCESSIF PEUT CAUSER DES LÉSIONS AUDITIVES PERMANENTES. RÉGLER LE VOLUME LE PLUS BAS POSSIBLE.

Une surexposition à des volumes sonores excessifs peut causer des lésions aux oreilles entraînant une perte auditive permanente due au bruit. Se conformer aux directives ci-dessous, établies par l'Occupational Safety Health Administration **(OSHA)** pour les limites de durée d'exposition aux pressions acoustiques (SPL) avant de risquer des lésions auditives.

SPL de 90 dB pendant 8 heures	**SPL de 95 dB** pendant 4 heures	**SPL de 100 dB** pendant 2 heures	**SPL de 105 dB** pendant 1 heure
SPL de 110 dB pendant 1/2 heure	**SPL de 115 dB** pendant 15 minutes	**SPL de 120 dB** À éviter : risque de lésions auditives	

PRÉCAUTIONS DE SÉCURITÉ

Les résultats possibles d'une utilisation incorrecte sont signalés par l'un des deux symboles - AVERTISSEMENT et ATTENTION - selon l'imminence du danger et la sévérité des dommages.

⚠ AVERTISSEMENT : L'ignorance de ces avertissements peut causer des blessures graves ou la mort suite à une utilisation incorrecte.

⚠ ATTENTION: L'ignorance de ces mises en garde peut causer des blessures modérées ou des dégâts matériels suite à une utilisation incorrecte.

⚠ AVERTISSEMENT

- Si de l'eau ou autres matériaux étrangers pénètrent dans l'appareil, il y a risque d'incendie ou de choc électrique.
- Ne pas essayer de modifier ce produit. Une telle opération est susceptible d'entraîner des blessures ou la défaillance du produit.

⚠ ATTENTION

- Ne jamais désassembler ou modifier cet appareil sous peine de provoquer des défaillances.
- Ne pas soumettre le câble à des forces extrêmes et ne pas tirer dessus sous peine de provoquer des défaillances.
- Maintenir le microphone sec et éviter de l'exposer à des températures extrêmes et à l'humidité.

Downloaded from www.Manualslib.com manuals search engine

⚠ AVVERTENZA

L'ASCOLTO A VOLUME ECCESSIVAMENTE ELEVATO PUÒ DANNEGGIARE L'UDITO IN MODO PERMANENTE. MANTENETE IL VOLUME AL PIÙ BASSO LIVELLO POSSIBILE.

La sovraesposizione a livelli sonori eccessivi può danneggiare l'udito provocando una perdita di udito permanente causata dal rumore. Si consiglia di attenersi alle seguenti direttive stabilite dalla **OSHA** (Occupational Safety Health Administration) sul tempo massimo di esposizione a vari livelli di pressione sonora (SPL), oltre il quale si rischia di causare lesioni all'apparato uditivo.

90 dB di SPL per 8 ore	**95 dB di SPL** per 4 ore	**100 dB SPL** per 2 ore	**105 dB di SPL** per 1 ora
110 dB di SPL per mezz'ora	**115 dB di SPL** per 15 minuti	**120 dB di SPL** Evitate l'esposizione per non rischiare di danneggiare l'udito	

PRECAUZIONI DI SICUREZZA

I possibili effetti di un uso errato sono contrassegnati da uno dei due simboli - “AVVERTIMENTO” E “ATTENZIONE” — a seconda dell'incombenza del pericolo e della gravità del danno.

⚠ AVVERTIMENTO: come conseguenza di un funzionamento errato, ignorare questi messaggi può comportare lesioni personali gravi o mortali.

⚠ ATTENZIONE: come conseguenza di un funzionamento errato, ignorare questi messaggi può comportare lesioni personali di media gravità o danni alla cose.

⚠ AVVERTIMENTO:

- L'eventuale introduzione di acqua o di altri corpi estranei nel dispositivo può dare luogo allo sviluppo di incendi o a folgorazione.
- Non tentate di modificare il prodotto. Tale operazione può causare infortuni e/o il guasto del prodotto stesso.

⚠ ATTENZIONE

- Per evitare di provocare possibili danni, non smontate nè modificate il dispositivo.
- Per evitare di provocare possibili danni, non applicate una forza estrema sul cavo e non tiratelo.
- Mantenete il prodotto asciutto e non esponetelo a temperature estreme ed all'umidità.

⚠ ATENÇÃO!

OUVIR O SOM COM VOLUME MUITO ALTO PODE CAUSAR DANOS PERMANENTES À AUDIÇÃO. USE O VOLUME MAIS BAIXO POSSÍVEL.

A exposição a sons excessivamente altos pode danificar os ouvidos e resultar em perda permanente da audição devido ao ruído. Siga as recomendações estipuladas pela Administração de Saúde e Segurança do Trabalho dos E.U.A. (U.S. Occupational Safety Health Administration-**OSHA**) sobre o máximo tempo de exposição a determinados níveis de pressão sonora (SPL) a fim de evitar danos à audição.

90 dB SPL por 8 horas	**95 dB SPL** por 4 horas	**100 dB SPL** por 2 horas	**105 dB SPL** por 1 hora
110 dB SPL por ½ hora	**115 dB SPL** por 15 minutos	**120 dB SPL** Evite ou poderá ocorrer dano	

MEDIDAS DE SEGURANÇA

Os possíveis resultados do uso incorreto são marcados por um de dois símbolos - “ATENÇÃO” e “CUIDADO” - dependendo da iminência do perigo e da severidade
do dano.

⚠ TENÇÃO: Não seguir esses avisos de atenção pode causar lesão grave ou morte em conseqüência da operação incorreta.

⚠ CUIDADO: Não seguir esses avisos de cuidado pode causar lesão moderada ou danos à propriedade em conseqüência da operação incorreta.

⚠ ATENÇÃO

- Incêndio ou choque elétrico pode ocorrer caso água ou objetos estranhos entrem no dispositivo
- Não tente modificar este produto. pois pode resultar em lesão pessoal e/ou falha do produto.

⚠ CUIDADO

- Não desmonte ou modifique o dispositivo uma vez que pode resultar em falhas.
- Não sujeite à força demasiada e não puxe o cabo pois pode resultar em falhas.
- Mantenha o microfone seco e evite expor a temperaturas extremas e umidade.

⚠ ВНИМАНИЕ:

ПРОСЛУШИВАНИЕ ЗВУКА ПРИ ЧРЕЗМЕРНО ВЫСОКОЙ ГРОМКОСТИ МОЖЕТ ПРИВЕСТИ К НЕОБРАТИМОМУ ПОВРЕЖДЕНИЮ СЛУХА.ИСПОЛЬЗУЙТЕ КАК МОЖНО БОЛЕЕ НИЗКУЮ ГРОМКОСТЬ.

Длительное воздействие звука чрезмерно высокого уровня может причинить вам вред, вызвав необратимую потерю слуха из-за шума. Во избежание потери слуха руководствуйтесь следующими правилами, установленными Управлением охраны труда **(OSHA)** в отношении максимального времени воздействия различных уровней звукового давления (УЗД).

УЗД 90 дБ 8 часов	**УЗД 95 дБ** 4 часа	**УЗД 100 дБ** 2 часа	**УЗД 105 дБ** 1 час
УЗД 110 дБ 1/2 часа	**УЗД 115 дБ** 15 минут	**УЗД 120 дБ** Недопустимо — ведет к повреждению слуха	

УКАЗАНИЯ ПО ТЕХНИКЕ БЕЗОПАСНОСТИ

Возможные результаты неправильного использования отмечены одним из двух знаков - «ВНИМАНИЕ» и «ОСТОРОЖНО» - в зависимости от неизбежности опасности и серьезности повреждений.

⚠ ВНИМАНИЕ: Игнорирование этих предупреждений может привести к серьезной травме или смерти в результате неправильной эксплуатации.

⚠ ОСТОРОЖНО: Игнорирование этих предупреждений может привести к незначительной травме или повреждению имущества в результате неправильной эксплуатации.

⚠ ВНИМАНИЕ

- Если в устройство попадет вода или иные посторонние предметы, это может привести к возгоранию или поражению электрическим током.
- Не пытайтесь модифицировать это изделие. Это может привести к личной травме и (или) поломке изделия.

⚠ ОСТОРОЖНО

- Ни в коем случае не разбирайте и не модифицируйте это устройство, поскольку это может привести к поломке.
- Не подвергайте сильным нагрузкам и не тяните за кабель - это может привести к поломке.
- Содержите микрофон сухим и не подвергайте его воздействию очень высоких или низких температур и влажности.

Downloaded from www.Manualslib.com manuals search engine

PSM900

O Sistema de Monitoração Pessoal sem Fio PSM 900 da Shure oferece combinação sem precedentes de excelente qualidade de áudio, desempenho de RF robusto e recursos de instalação líderes em sua categoria para as mais exigentes aplicações de monitoração profissional. Todo novo, o CueMode, com patente pendente, permite que o engenheiro de som monitore diferentes mixagens de palco com o com o toque de um botão. Filtragem de RF de interface de precisão que reduz significativamente as falhas causadas pela interferência de RF, e codificador de estéreo digital aperfeiçoado proporciona excelente separação de estéreo e clareza de áudio.

Recursos

Excelente qualidade de áudio

- Codificador de estéreo digital proporciona campo de estéreo mais largo com separação excepcional, aperfeiçoando o detalhamento e clareza do áudio
- Compressão-Expansão de Referência de Áudio patenteada que mais parece um sistema por fio
- Disponível com os Fones Auriculares SE425 Sound Isolating™ da Shure com MicroDrivers duplos de alta definição que proporcionam resposta de áudio precisa e equilibrada

Desempenho Robusto de RF

- Filtragem de RF de interface de precisão proporciona sinal de RF mais limpo e mais forte e menos falhas e artefatos audíveis.
- Excepcional linearidade do transmissor reduz enormemente a intermodulação da frequência, permitindo maior número de canais por banda de frequência.
- Controle automático do ganho de RF evita distorção do sinal causada por sobrecarga de RF.

Instalação e Operação Avançadas

- CueMode, com patente pendente, permite a monitoração de mixagens de palco de até 20 transmissores diferentes a partir de um bodypack.
- Interruptor para emudecimento de RF para desativar a transmissão de RF durante a configuração
- O ajuste de Procura e Sincronização identifica o melhor grupo e canal para o seu sistema e o atribui através de uma ligação IR sem fio
- A Tecnologia MixMode® permite que o usuário do dispositivo bodypack ajuste sua própria mixagem de monitor de palco
- Reforço EQ de alta frequência no bodypack

Componentes

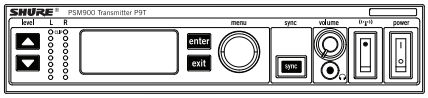

- **P9T:** Transmissor para Unidade de Bastidor

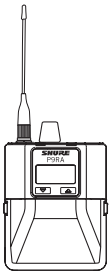

- **P9RA:** Receptor Bodypack

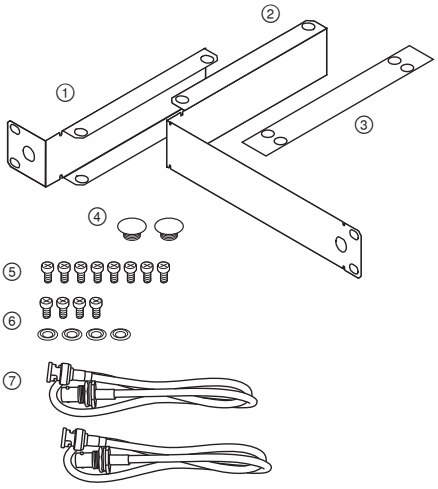

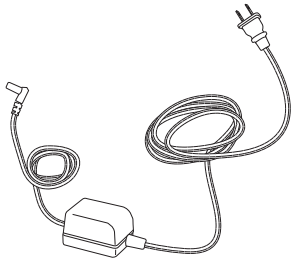

- **PS41:** Fonte de alimentação

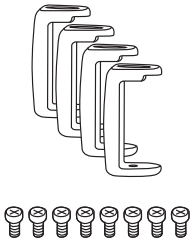

- Calços de borracha com 8 parafusos

Acessórios do bastidor

① Orelha de Bastidor Curto
② Orelha de Bastidor Longo
③ Barra de ligação para montagem em unidade de bastidor similar
④ 2 plugues de orifício para antena
⑤ 8 parafusos para orelha de bastidor
⑥ 4 parafusos com arruelas para montagem em bastidor
⑦ Cabos de extensão e conectores para antenas de montagem frontal

Downloaded from www.Manualslib.com manuals search engine

Instruções para Início Rápido

Transmissor para Montagem em Bastidor

1. Conecte a uma tomada usando o cabo de alimentação fornecido.
2. Instale as antena fornecidas nos conectores BNC **`antenna out`**.
3. Conecte a saída da fonte de áudio, como as saídas de um mixer, às entradas de áudio. É possível usar os dois conectores de entrada ou escolher um deles para uma fonte mono.
4. Desligue a RF e ligue a alimentação.
5. Para mono (uma entrada), acesse o menu **`Audio`** e selecione **`Mono`**. Ajuste a sensibilidade de entrada para corresponder à fonte usando a configuração **`Util`** > **`Audio`** > **`INPUT`** (Entrada).
6. Ajuste o nível da fonte de áudio de maneira que, para o nível de sinal de entrada médio, os dois LEDs amarelos superiores pisquem e os LEDs inferiores fiquem acesos. Se o LED vermelho clip acender e uma advertência aparecer no LCD, as entradas estão sobrecarregadas. Diminua o nível da entrada de áudio para **`+4 dBu`** no menu **`Audio`**. Se o nível do sinal estiver muito baixo, altere a sensibilidade da entrada para **`-10 dBV`**

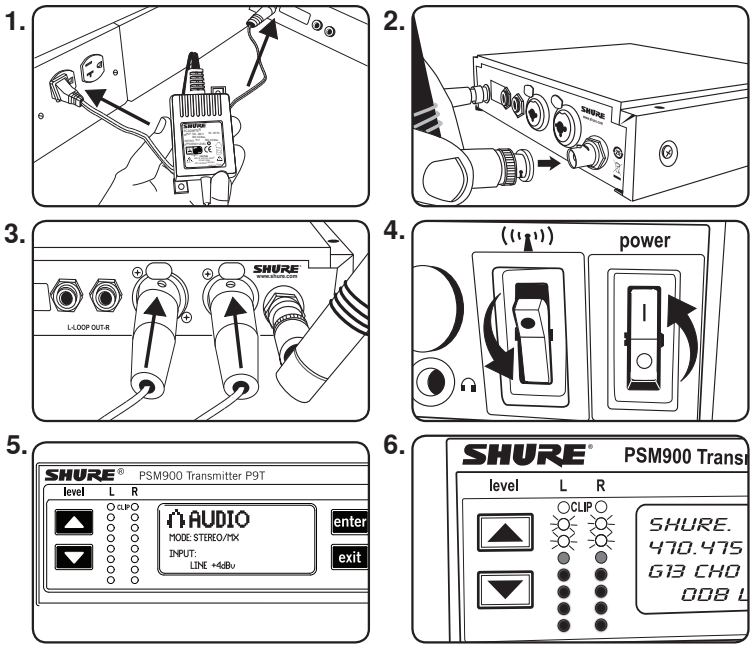

Bodypack

Abra pressionando os fechos nas duas laterais e puxando. Insira as pilhas ou a bateria e instale as antenas. Ligue usando o botão de volume. A luz da bateria acende.

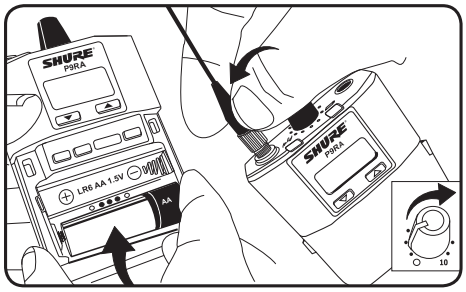

Procura e Sincronização

1. No Bodypack, pressione o botão **`scan`** (procura). **`SYNC NOW...`**(Sincronizar agora...) pisca no mostrador.
2. Alinhe as janelas de IR no Bodypack e na unidade do bastidor. A janela de IR no transmissor acende. Pressione o botão **`sync`** no transmissor. Os LEDs **`Level`** (Nível) da unidade do bastidor piscam e aparece **`SYNC SUCCESS`**(Sincronização bem-sucedida) na tela.
3. Ligue o interruptor de RF. O LED azul de RF do Bodypack acende para indicar que o transmissor está sendo detectado. O Bodypack também exibe a intensidade do sinal de RF.
4. **Importante:** Reduza o volume do Bodypack antes de conectar os fones auriculares.
5. Insira os fones auriculares e aumente o volume lentamente.

Importante: Remova a película protetora da face do transmissor ou a sincronização de IR pode não funcionar corretamente.

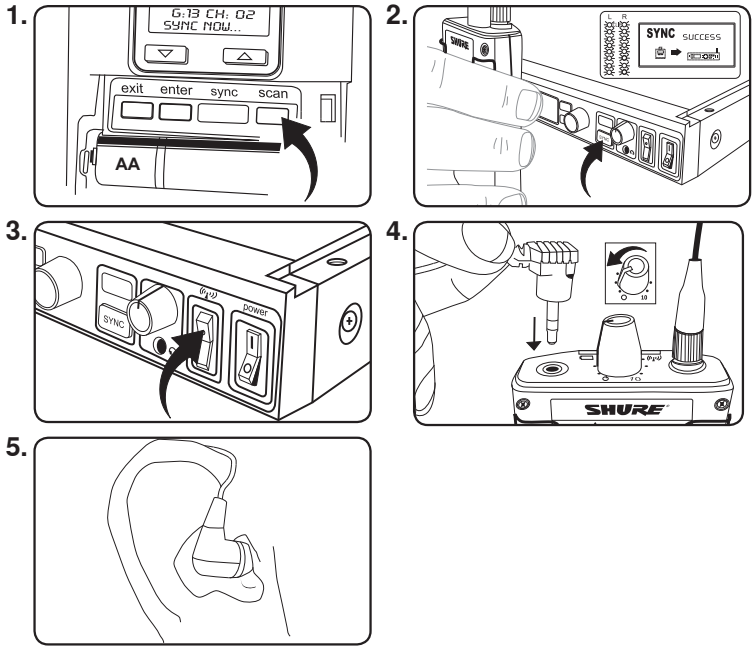

Downloaded from www.Manualslib.com manuals search engine

Transmissor para Unidade de Bastidor

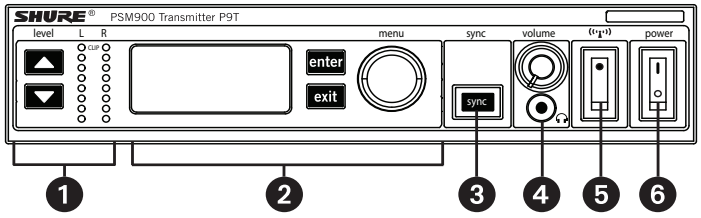

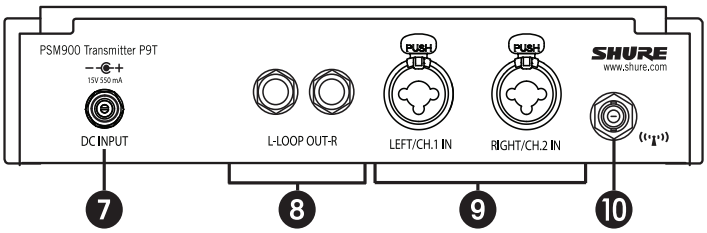

Controles do Painel Frontal

① **Controle e Exibição do Nível de Entrada**
Use os botões ▼▲ para ajustar o áudio de maneira que, para o nível de sinal de entrada médio, os dois LEDs amarelos superiores pisquem e os LEDs inferiores fiquem acesos. O LED vermelho **clip** indica que as entradas estão sobrecarregadas. Diminua o nível da entrada na fonte de áudio ou mude a sensibilidade da entrada da unidade do bastidor no menu **AUDIO** > **INPUT** .

② **Mostrador de Status e Controles do Menu**
Use os botões **enter** e **exit** e a roda de menu para acessar o menu de configuração. Aperte a roda de menu para mover o cursor para o próximo item. Gire a roda de menu para alterar um parâmetro—o botão **enter** pisca. Pressione-o para salvar o valor. Aperte o botão **exit** para cancelar as alterações e voltar ao menu anterior.

③ **Botão de Sincronização**
Pressione o botão **sync** enquanto as janelas de IR da unidade do bastidor e do bodypack estão alinhadas para transferir configurações.

④ **Monitoração do Fone de Ouvido**
O controle **volume** ajusta o sinal de saída para o conector de 3,5 mm de fone de ouvido. OBSERVAÇÃO: ele não afeta as saídas do painel traseiro.

⑤ **Chave RF**
Emudece a saída de RF. Para ajustar sistemas múltiplos ou configurar ajustes sem transmitir sinais de RF ou de áudio indesejáveis.

⑥ **Botão Liga/Desliga**
Liga e desliga a unidade.

Conectores do Painel Traseiro

⑦ **Alimentação Elétrica**
Conecte o transmissor a uma tomada usando o adaptador de alimentação fornecido.

⑧ **LOOP OUT**
Envia uma cópia do sinal de áudio entrando no transmissor para outro dispositivo. Consulte Aplicações de LOOP.

⑨ **Entradas de Áudio**
Conecte a saídas balanceadas ou desbalanceadas. Use qualquer um dos conectores para entrada mono. Aceita tanto conectores de 1/4 de polegada ou como XLR macho.

⑩ **Antena (BNC)**
Instale a antena fornecida. Se a montagem for feita em bastidor, use um kit de montagem no painel frontal ou de montagem remota da Shure.

Menu de Configuração

Observação: Os itens do menu de configuração podem mudar com as variações regionais do modelo.

Configurações de RF

RADIO

G
Ajusta o número do grupo

CH
Ajusta o número do canal

888.888MHz
Seleção manual de frequência

RF POWER
(Potência de RF) Seleciona entre 10, 50 ou 100 mW (varia conforme a região)

Configurações de Áudio

AUDIO > MODE

Seleciona o modo do mostrador

STEREO/MX
Transmite os dois canais

MONO
Transmite um sinal mono ao bodypack

AUDIO > INPUT

Ajusta o nível de entrada nominal

LINE +4 dBu
nível da linha

AUX -10dBV
nível auxiliar

Configurações de Utilidades e do Mostrador

UTILITIES

EDIT NAME
Altera o nome no mostrador LCD (esse nome é carregado no bodypack através do sync)

DISPLAY
Altera o formato do mostrador

CONTRAST
Altera o contraste do mostrador

CUSTOM GROUP
Para criar grupos de frequência personalizados

UTILITIES > LOCK PANEL

Bloqueia os controles do painel frontal. Para destravar, pressione exit, selecione OFF e pressione enter.

MENU+LEVEL
Bloqueia o menu e os controles de nível.

MENU ONLY
Bloqueia somente o menu de configuração (controles de menu).

MENU+SWITCH
Bloqueia todos os controles exceto os botões de nível (incluindo as chaves de RF e liga/desliga).*

ALL
Bloqueia todos os controles (incluindo as chaves de RF e liga/desliga).*

* A RF é ativada automaticamente quando a unidade é bloqueada. Quando você desbloqueia a unidade, a RF e a alimentação são desligadas se as chaves estiverem desligadas.

UTILITIES > RX SETUP

Estas configurações são enviadas ao bodypack durante a sincronização (quando o sentido de sincronização vier do transmissor). O parâmetro padrão KEEP (Manter) não altera as configurações do bodypack.

LOCK
Trava o bodypack

V LIMIT
Limitador do volume

LIM VAL
Valor do limitador do volume

MODE
Estéreo (ST) ou MixMode (MX)

BAL MX
Mixagem do CH. 1 (Canal 1) (L) e do CH. 2 (Canal 2) (R) para o MixMode

BAL ST
Balanceamento esquerdo (L) e direito (R) para o modo estéreo

HIBOOST
reforço de alta frequência

UTILITIES > RESET SYSTEM

Retorna todas as configurações aos padrões de fábrica

NO
Sair e não redefinir o sistema.

YES
Redefinir as configurações do sistema.

Downloaded from www.Manualslib.com manuals search engine

Receptor Bodypack

① **Interruptor de Alimentação e Controle de Volume**
Liga e desliga o bodypack e ajusta o volume do fone auricular.

② **Conector de 3,5 mm de Fone Auricular**
Insira os fones auriculares aqui.

③ **Botão Scan**
Pressione o botão Scan (Procura) para encontrar uma frequência disponível. Pressione e segure por dois segundos para encontrar o grupo com o maior número de canais disponíveis.

④ **Janela de IR**
Para transmitir as configurações entre o bodypack e a unidade do bastidor.

⑤ **Compartimento de Bateria**
Necessita de 2 pilhas AA ou de uma bateria recarregável Shure. Abra pressionando os fechos nas duas laterais e puxe.

⑥ **Botões de Menu**
Use em conjunto com os botões ▼▲ para acessar os menus de configuração.

⑦ **Botões ▼▲**
Use para ajustar a mixagem de áudio (apenas no MixMode) ou em conjunto com os botões de menu para alterar configurações.

⑧ **Tela LCD**
Exibe as configurações e os menus atuais.

⑨ **LED Bateria Tricolor**
Acende em verde, âmbar ou vermelho para indicar a carga da bateria. Quando vermelho, troque imediatamente a bateria ou pilhas.

⑩ **LED RF Azul**
Indica que o bodypack está recebendo um sinal do transmissor.

⑪ **Conector SMA**
Para antenas removíveis.

⑫ **Adaptador AA Removível**
Remova para utilizar com uma bateria recarregável Shure SB900.

Observação: Para remover o adaptador, abra a tampa e deslize-o. Para reinstalar o adaptador, coloque-o sobre a tampa e pressione até ouvir um clique.

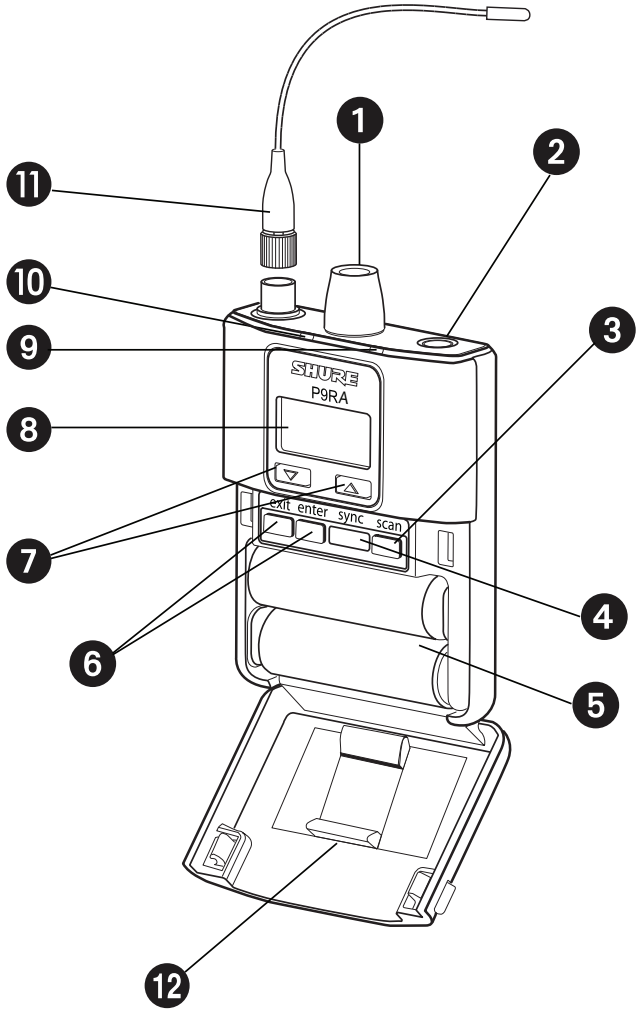

Vida Útil da Bateria

Indicador de Bateria	LED Bateria Tricolor	Horas Restantes Aproximadas (h:mm)					
		Alcalina			Baterias Recarregáveis SB900		
		Nível de Volume			Nível de Volume		
		4	6	8	4	6	8
	Verde	6:00 a 3:50	4:20 a 2:45	3:15 a 2:05	8:45 a 4:00	7:15 a 4:00	6:25 a 4:00
	Verde	3:50 a 2:50	2:45 a 2:00	2:05 a 1:30	4:00 a 3:00	4:00 a 3:00	4:00 a 3:00
	Verde	2:50 a 1:15	2:00 a 1:00	1:30 a 0:50	3:00 a 2:00	3:00 a 2:00	3:00 a 2:00
	Verde	1:15 a 0:25	1:00 a 0:20	0:50 a 0:20	2:00 a 1:00	2:00 a 1:00	2:00 a 1:00
	Âmbar	0:25 a 0:15	0:20 a 0:10	0:20 a 0:10	1:00 a 0:30	1:00 a 0:30	1:00 a 0:30
	Vermelho	< 0:15	< 0:10	< 0:10	< 0:30	< 0:30	< 0:30
Total Battery Life		6:00	4:20	3:15	8:45	7:15	6:25

Observação: Vida útil da pilha usando pilhas Alcalinas AA da marca Energizer e nas seguintes condições:

- Áudio do receptor configurado com **`HIBOOST`** = **`OFF`** e **`V LIMIT`** = **`OFF`**
- **`INPUT`** (Entrada) de áudio do transmissor configurada como **`Line+4 dBu`** e **`Level`** (Nível) configurado como –9 dB
- Entrada de áudio para o transmissor: ruído rosa em +8,7 dBV
- Saída de áudio no receptor: 115 dB SPL no ouvido com fones auriculares SE425

Observação: O uso de fones auriculares de menor impedância, tipos diferentes de bateria (ou pilha) e ajustes mais altos de ganho no sistema PSM podem resultar em uma vida útil da bateria (ou pilha) diferente do especificado.

O ruído rosa é um sinal com um espectro de frequência tal que a densidade espectral da potência é inversamente proporcional à frequência. No ruído rosa, cada oitava carrega um mesmo valor de potência de ruído.

Downloaded from www.Manualslib.com manuals search engine

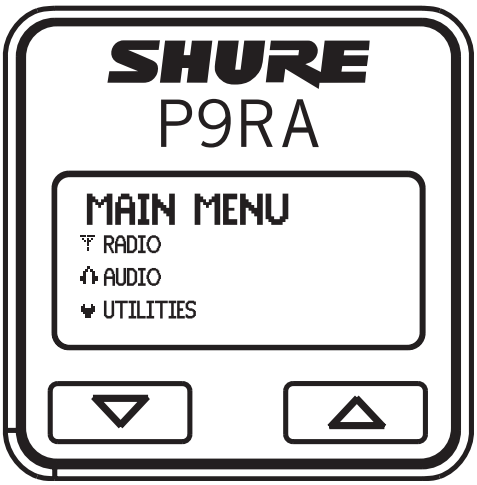

Configurações de RF

Acesse as seguintes configurações de RF no menu **RADIO**.

RADIO

G:
Número do grupo. Cada grupo contém canais selecionados para operar bem em conjunto em uma única instalação.

CH:
Número do canal. Configura o receptor para um canal no grupo selecionado.

888.888 MHz
Exibe a frequência em que o receptor está configurado. Realce e use os botões ▼▲ para configurar uma frequência específica.

SQUELCH
Ajusta a configuração do supressor de ruído.

RF PAD
Atenua os sinais da antena em incrementos de 3 dB.

Configurações de Áudio

Acesse as seguintes configurações de áudio no menu **Audio**.

MODE

Modo de Saída

STEREO
Estéreo

MIXMODE
MixMode

HIBOOST

Reforço EQ de alta frequência

OFF
Sem reforço (plano).

4 dB
Reforço de 4 dB a 10 kHz.

2 dB
Reforço de 2 dB a 10 kHz.

V LIMIT

Limitador do Volume

V LIMIT
Liga (**ON**) ou desliga (**OFF**) o limitador.

VALUE
3 a 9: análogo à posição do botão de volume (por exemplo, 5 é igual ao quinto ponto do botão de volume).

BAL ST / BAL MX

Balanço

Botões ▼▲
Balanceamento esquerdo e direito dos fones auriculares no modo estéreo ou mixagem dos canais esquerdo e direito para MixMode

GAIN

Ganho de Saída

HIGH
Aumenta o ganho em 10 dB

STANDARD(STD)
Ganho de 0 dB.

Configurações de Utilidades e do Mostrador

Acesse as seguintes configurações no menu **UTILITIES** menu.

UTILITIES

CUEMODE
Entra no **CUEMODE**. (para sair, pressione **enter** e selecione **EXIT CUEMODE**) (Sair do Cuemode)

DISPLAY
Altera as configurações do mostrador no bodypack.

CONTRAST
Ajusta o brilho do mostrador em alto, baixo ou médio.

LOCK PANEL
Bloqueia todos os controles, exceto alimentação e volume. Para desbloquear, pressione **exit**r), selecione **OFF** e pressione **enter**.

BATTERY
Exibe o seguinte: **Hrs: Min Left**, **temperature**, **Status**, **Cycle Count** e **Health**.

RESTORE
Retorna o receptor às configurações padrões de fábrica.

Downloaded from www.Manualslib.com manuals search engine

Instalação de um Sistema Múltiplo

Ao instalar sistemas múltiplos, defina um único Bodypack para procurar as frequências disponíveis e faça o download dessas frequências em todas as unidades de bastidor.

O Bodypack precisa estar na mesma faixa de frequência que todos os transmissores.

1. Ligue todas as unidades de bastidor. **Desligue a RF**. (Isso impede que elas interfiram na procura de frequência).
   Observação:Ligue todos os demais dispositivos sem fio ou digitais da maneira que devem estar durante a atuação ou apresentação (para que a procura detecte e evite qualquer interferência que possam gerar).
2. Use o Bodypack para **procurar um grupo** pressionando e segurando o botão **scan** por **dois segundos**. O Bodypack exibe o grupo e o número de canais disponíveis e pisca SYNC NOW....
   Importante: Anote o número de canais disponíveis. Se houver mais unidades de bastidor que os canais disponíveis, elimine as fontes potenciais de interferência e tente novamente ou entre em contato com Aplicações Shure para obter ajuda.
3. Sincronize o Bodypack com a primeira unidade de bastidor alinhando as janelas de IR e pressionando **sync**.
4. Pressione novamente **scan** no Bodypack para encontrar a próxima frequência disponível.
5. Sincronize o Bodypack com a unidade de bastidor seguinte.
6. Repita para todas as unidades de bastidor.
7. Sincronize o Bodypack de cada artista com sua respectiva unidade de bastidor alinhando as janelas de IR e pressionando **sync**. NÃO pressione scan nos Bodypacks.
8. Ligue a RF em todas as unidades de bastidor. Os sistemas estão prontos para serem utilizados.

CueMode

O CueMode permite carregar o nome e os ajustes de frequência de diversas unidades de bastidor e armazená-las em forma de lista num único Bodypack. É possível, então, rolar a qualquer momento a lista para ouvir a mixagem de áudio de cada transmissor, exatamente como cada um dos artistas faz durante o show.

As listas do CueMode são retidas mesmo após sair do CueMode, desligar o Bodypack ou remover as baterias.

Observação: Ajuste a frequência do canal e atribua nomes de mostrador para cada transmissor **antes** de criar a lista do CueMode.

Adição de Transmissores à Lista do CueMode

Observação: O transmissor deve estar na mesma banda de frequência que o Bodypack.

1. Abra a porta da bateria e pressione o botão **enter**.
2. No menu principal, role até **UTILITIES** e pressione **enter**. Selecione **CueMode** e pressione **enter** novamente.
3. Alinhe as janelas de IR e pressione **sync** na unidade de bastidor.
   O LCD exibe **SYNC SUCCESS** (Sincronização bem-sucedida) depois que os dados de frequência e nome forem carregados na lista do CueMode. Exibe também o número do CueMode daquele transmissor e o número total de transmissores.
4. Repita a etapa acima para cada transmissor.

Observação: Fazer a sincronização no CueMode não altera nenhuma das configurações do Bodypack.

Mixagens de Amostras de Audição

1. Entre no CueMode a partir do menu **UTILITIES**.
2. Use os botões ▼▲ para rolar a lista do CueMode e ouvir as mixagens.

Saída do CueMode

Saia do CueMode pressionando **enter** e selecionando **EXIT CUEMODE** (Sair do CUEMODE).

Gerenciamento das Mixagens no CueMode

A partir do CueMode, é possível acessar o menu seguinte pressionando **enter**:

REPLACE MIX: Selecione e pressione sync numa unidade de bastidor para carregar novos dados para a mixagem atual (por exemplo, se a frequência de um transmissor tiver sido alterada).

DELETE MIX: Remove a mixagem selecionada.

DELETE ALL: Remove todas as mixagens.

EXIT CUEMODE: Sai do CueMode e retorna o bodypack à configuração de frequência anterior.

Procura de Frequência

Use a procura de frequências para analisar as interferência no ambiente de RF e identificar as frequências disponíveis.

- **Procura de Canal** Pressione o botão Scan no Bodypack. Encontra o primeiro canal disponível.
- **Procura de Grupo** Mantenha o botão scan pressionado por dois segundos. Encontra o grupo com o maior número de canais disponíveis. (Cada grupo contém um conjunto de frequências que são compatíveis ao operar sistemas múltiplos no mesmo ambiente.)

Observação: Ao realizar uma procura de frequências:

- **Desligue** a RF nos transmissores para os sistemas a serem configurados. (Isso impede que elas interfiram na procura de frequência).
- **Ligue** todas as fontes potenciais de interferência tais como outros sistemas ou dispositivos sem fio, computadores, reprodutores de CD, grandes painéis de LCD, processadores de efeitos e equipamentos digitais de bastidor, de modo que operem conforme esperado durante o show ou apresentação (para que a procura detecte e evite qualquer interferência gerada).

Sincronização

É possível transferir os ajustes de frequência nos dois sentidos: do Bodypack para a unidade do bastidor ou da unidade do bastidor para o Bodypack.

Observação: Também é possível escolher transferir outras configurações para o Bodypack durante uma sincronização, tal como as configurações de travamento e modo, usando o menu **Sync** > **RxSetup** no transmissor de bastidor.

Download de configurações do Bodypack

1. Pressione o botão **scan** (procura) no Bodypack.
2. Alinhe as janelas de IR e pressione o botão **sync** no menu no LCD do transmissor de bastidor enquanto o mostrador do Bodypack estiver piscando **"SYNC NOW..."** (Sincronizar Agora).
   Os LEDs de nível na unidade do bastidor piscam.

Envio de configurações ao Bodypack

1. Alinhe as janelas de IR.
2. Pressione o botão **Sync** no menu do LCD do transmissor de bastidor.
   O LED azul no Bodypack pisca.
3. Pressione **Sync** para transferir as configurações.
   Quando devidamente alinhada a janela de IR no transmissor acende.

Downloaded from www.Manualslib.com manuals search engine

MixMode

Alguns artistas precisam ouvir mais a própria voz ou instrumento, enquanto outros preferem ouvir mais a banda. Com o MixMode, o artista cria sua própria mixagem usando o controle de balanço (botões ▼▲) no Bodypack.

Para usar o MixMode, envie uma mixagem solo do artista à entrada **CH. 1 IN**(Entrada do Canal 1) no transmissor e envie a mixagem da banda para a entrada **CH. 2 IN**(Entrada do Canal 2).

Configure o Bodypack do artista para o MixMode. O Bodypack combina os dois sinais e os envia para ambos os fones auriculares, enquanto o controle de balanço do Bodypack ajusta o nível relativo de cada um.

Aplicações LOOP

Use as saídas **LOOP OUT** L (esquerda) e R (direita) para enviar para outros dispositivos uma cópia do sinal de áudio que vai para o transmissor. Descrevem-se a seguir algumas das muitas aplicações para essas saídas.

Observação: O controle do nível de entrada e o atenuador de entrada não afetam os sinais **LOOP OUT**.

MixMode para Sistemas Múltiplos

Configure cada sistema para MixMode. Envie, do console de mixagem, uma mixagem de toda a banda para a entrada 2 do primeiro transmissor. Conecte a saída **LOOP OUT R** à entrada **CH. 2 IN** do transmissor seguinte. Continue a formar a cadeia incluindo todos os transmissores.

Crie, a seguir, mixagens solo para cada artista. Envie cada mixagem para a entrada 1 do transmissor do artista respectivo.

Monitores de Piso

Envie o áudio das saídas LOOP para os alto-falantes de palco. O Bodypack e os monitores de palco recebem os mesmos sinais de áudio.

Dispositivos de Gravação

Para gravar uma atuação, conecte as saídas LOOP nas entradas de um dispositivo de gravação.

Supressor de Ruído

O supressor de ruído coloca a saída de áudio do bodypack no modo mudo quando o sinal de RF fica ruidoso. Enquanto o supressor de ruído estiver ativado, o LED azul se mantém apagado no Bodypack.

Para a maioria das instalações, o supressor de ruído não necessita de ajuste e evita que o usuário ouça aumentos repentinos de ruídos ou assobios se o sinal de RF ficar comprometido. No entanto, em ambientes de RF congestionados ou próximos de fontes de interferência de RF (como grandes painéis de vídeo com LED), é necessário diminuir a configuração do supressor de ruído para evitar falhas excessivas de áudio. Com configurações menores do supressor de ruído, o usuário poderá ouvir mais ruídos ou assobios, porém haverá menos falhas de áudio.

Importante: Antes de diminuir as configurações do supressor de ruído, tente eliminar o problema encontrando o melhor conjunto de frequências para sua instalação e removendo possíveis fontes de interferência.

Cuidado: Desligar ou diminuir as configurações do supressor de ruído pode aumentar o nível de ruído e causar desconforto ao usuário:

- Não diminua as configurações do supressor de ruído a menos que seja extremamente necessário.
- Diminua o volume do fone auricular antes de ajustar as configurações do supressor de ruído.
- Não altere a configuração do supressor de ruído durante a apresentação.
- Aumente a configuração do **level** do transmissor para que os ruídos ou assobios fiquem menos perceptíveis.

Configurações do Supressor de Ruído

HIGH (NORMAL)		Configuração padrão de fábrica.
MID		Diminui moderadamente a relação sinal-ruído necessária para suprimir o ruído do receptor.
LOW		Diminui significativamente o limite de supressão de ruído.
PILOT ONLY*	⊘	Desliga o supressor de ruído deixando apenas o supressor de ruído piloto ligado.
NO SQUELCH*	⊗	Desliga o supressor de ruído e o supressor de ruído piloto. (Utilizada às vezes como um depurador por engenheiros monitores e coordenadores de RF para "ouvir" o ambiente de RF)
* O símbolo aparece na janela do mostrador.		

Áudio Sem Fio Ponto a Ponto

Use o modo PTP para permitir que um P9T transmita para um receptor UHF-R. Isso permite a configuração de um transmissor e um receptor em que ambas as unidades são montadas em bastidor e alimentadas por AC.

Para obter mais informações, visite: www.shure.com/americas/products/personal-monitor-systems

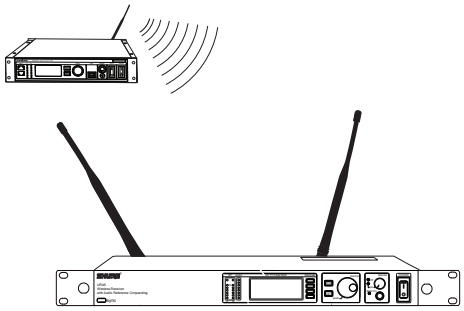

Downloaded from www.Manualslib.com manuals search engine

Especificações

PSM900

Faixa da Portadora de RF	470–952 MHz varia conforme a região
Frequências Compatíveis	Por banda: 20
Largura de Banda de Sintonia	36–40 MHz Observação: varia conforme a região
Faixa de Operação depende do ambiente	90 m (300 pés)
Resposta da Frequência de Áudio	35 Hz–15 kHz
Relação Sinal-Ruído Ponderação A	90 dB (típico)
Distorção Harmônica Total ref. ±34 kHz de desvio a 1 kHz	<0.5% (típico)
Compressão-Expansão	Compressão-Expansão de Referência de Áudio Patenteada Shure
Rejeição Espúria ref. 12 dB SINAD	>80 dB (típico)
Estabilidade da Freqüência	±2,5 ppm
Tom de Piloto MPX	19 kHz (±0,3 kHz)
Modulação	FM*, MPX Estéreo *ref. ±34 kHz de desvio a 1 kHz
Temperatura de Operação	-18°C a +57°C

P9RA

Filtragem de RF de Banda Tripla	–3 dB a 30,5 MHz da frequência central de cada banda
Controle de Ganho de RF Ativo	31 dB Ajusta a sensibilidade de RF para proporcionar mais faixa dinâmica de RF
Sensibilidade de RF Ativa a 20 dB SINAD	2,2 µV
Rejeição de imagem	>90 dB
Rejeição de Canal Adjacente	>70 dB
Limiar do Abafador	22 dB SINAD (±3 dB) configuração padrão
Atenuação de Intermodulação	>50 dB
Bloqueio	>80 dB
Potência de Saída de Áudio 1 kHz a distorção <1%, energia de pico, a 32 Ω	100 mW (por saída)
Impedância de Carga Mínima	9,5 Ω
Reforço de Alta	Selecionável: +2 dB, +4 dB @ 10 kHz
Limitador do Volume	Selecionável: 3–9 Limita o botão de ajuste de volume. Valor análogo selecionado para incrementar o botão de volume.
Peso Líquido	200 g (com baterias)
Dimensões	99 x 66 x 23 mm (3.9 pol. x 2.6 pol. x 0.9 pol.) A x L x P
Vida Útil da Bateria	4–6 horas (uso contínuo) Baterias AA

P9T

Potência de Saída de RF	selecionável: 10, 50, 100 mW (+20 dBm)
Impedância de saída de RF	50 Ω (típico)
Peso Líquido	850 g
Dimensões	42 x 197 x 166 mm, A x L x P
Requisitos de Energia	100–15V AC, 415 mA, típico

Entrada de Áudio

Tipo de Conector	Combinação XLR e 6,35 mm (1/4") TRS
Polaridade	XLR: Não invertido (pino 2 positivo em relação ao pino 3) 6,35 mm (1/4") TRS: Ponta positiva em relação ao anel
Configuração	Balanceada eletronicamente
Impedância	70,2 kΩ (real)
Nível de Entrada Nominal	comutável: +4 dBu, –10 dBV
Nível Máximo de Entrada	+4 dBu: +29,2 dBu -10 dBV: +12,2 dBu
Distribuição dos Pinos	XLR: 1=terra, 2=fase, 3=neutro 6,35 mm (1/4") TRS: Ponta=fase, Anel=neutro, Adaptador=terra
Proteção contra Alimentação Fantasma	Até60 V DC

Saída de Áudio

Tipo de Conector	6,35 mm (1/4") TRS
Configuração	Balanceada eletronicamente
Impedância	Conectado diretamente às entradas

Faixa de Freqüência e Potência de Saída do Transmissor

Banda	Faixa	Saída
G6	470-506 MHz	10/50/100 mW
G6E	470-506 MHz	10/50 mW
G7	506-542 MHz	10/50/100 mW
G7E	506-542 MHz	10/50 mW
G14	506-542 MHz	6/10 mW
K1	596-632 MHz	10/50/100 mW
K1E	596-632 MHz	10/50 mW
L6	656-692 MHz	10/50/100 mW
L6E	656-692 MHz	10/50 mW
P7	702-742 MHz	10/50 mW
Q15	750-790 MHz	10/50 mW
Q20	750-787 MHz	10/50 mW
R20	794-806 MHz	10 mW
R21	794-806 MHz	10/50 mW
R22	790-830 MHz	10/50 mW
A24	779-806 MHz	10 mW
X2	925-932 MHz	10 mW
X1	944-952 MHz	10/50/100 mW

Downloaded from www.Manualslib.com manuals search engine

ACESSÓRIOS E PEÇAS

Acessórios Inclusos

Antena P9R	
470–542 MHz	UA700
596–692 MHz	UA720
670–830 MHz	UA730
830–952 MHz	UA740
Antena P9T	
470–530 MHz	UA820G
500–560 MHz	UA820G7
518–578 MHz	UA820H4
578–638 MHz	UA820J
638–698 MHz	UA820L3
690–746MHz	UA820B
740–814 MHz	UA820Q
774–865 MHz	UA820A
900–1000 MHz	UA820X
Cabo de Antena de Montagem Frontal	95A9023
Bolsa com Zíper	95A2313
Suporte da Montagem em Bastidor, Longo	53A8612
Suporte da Montagem em Bastidor, Curto	53A8611
Barra de Ligação	53B8443
Kit de Ferragens (Parafusos de Montagem em Bastidor)	90AR8100
Kit do Amortecedor	90B8977
Fonte de Alimentação não Permanente com Eficiência Energética	
EUA	PS41US
Brasil	PS41BR
Argentina	PS41AR
Europa	PS41E
Reino Unido	PS41UK
Austrália/Nova Zelândia	PS41AZ
China	PS41CHN
Taiwan	PS41TW
Japão	PS41J

CERTIFICAÇÃO

P9T, P9RA

Este dispositivo digital Classe B está de acordo com a norma canadense ICES-003.

Cet appareil numérique de la classe B est conforme à la norme NMB-003 du Canada.

Atende aos requisitos de compatibilidade eletromagnética (EMC) de acordo com as Partes 1 e 2 da Norma EN 300 422 e as Partes 1 e 9 da Norma EN 301 489 .

Atende aos requisitos essenciais da Diretiva 99/5/CE R&TTE Europeia, aprovado para exibir a marca CE.

P9T

Certificado de acordo com a Parte 74 da FCC. (**FCC ID:** DD4P9TA, DD4P9TB, DD4P9TC, DD4P9TD, DD4P9TJ). Certificado pelo IC no Canadá sob a RSS-123 e RSS-102. (**IC:** 616A-P9TA, 616A-P9TB, 616A-P9TC, 616A-P9TD).

P9RA

Aprovado sob a cláusula de Declaração de Conformidade da Parte 15 da norma da FCC. Certificado pelo IC no Canadá sob a RSS-123. (**IC:** 616A-P9RAA, 616A-P9RAB, 616A-P9RAC, 616A-P9RAD).

A operação deste dispositivo está sujeita às seguintes condições: (1) este dispositivo não pode causar interferência; e (2) este dispositivo deve aceitar quaisquer interferências, incluindo algumas que possam causar operação não desejada do dispositivo.

A Declaração de Conformidade da CE pode ser obtida da Shure Incorporated ou de qualquer um dos seus representantes europeus. Para informações de contato, visite www.shure.com A Declaração de Conformidade da CE pode ser obtida em: www.shure.com/europe/compliance

Representante Autorizado europeu:
Shure Europe GmbH
Headquarters Europe, Middle East & Africa
Department: EMEA Approval
Wannenacker Str. 28
D-74078 Heilbronn, Alemanha
Telefone: +49 7131 72 14 0
Fax: +49 7131 72 14 14
E-mail: EMEAsupport@shure.de

INFORMAÇÕES SOBRE A LICENÇA

Licença: Em determinados locais, pode ser necessário obter uma autorização ministerial para operar este equipamento. Consulte a sua autoridade nacional sobre possíveis requisitos. Alterações ou modificações não expressamente aprovadas pela Shure Incorporated podem anular a autorização do usuário para a operação do equipamento. A licença do equipamento de microfone sem fio da Shure é de responsabilidade do usuário e a licença depende da classificação e aplicação do usuário e da frequência selecionada. A Shure recomenda enfaticamente ao usuário contatar a devida autoridade de telecomunicações com relação à devida licença antes de escolher e encomendar as frequências.

INFORMAÇÕES PARA O USUÁRIO

Este equipamento foi testado e está de acordo com os limites para um dispositivo digital Classe B, segundo a Parte 15 das Normas do FCC. Estes limites foram projetados para fornecer razoável proteção contra interferência prejudicial em uma instalação residencial. Este equipamento gera, usa e pode irradiar energia de radiofrequência e, se não for instalado e usado conforme as instruções, pode causar interferência prejudicial às comunicações de rádio. Entretanto, não há garantias de que não ocorrerão interferências em uma determinada instalação. Se este equipamento causar interferência prejudicial à recepção de rádio ou televisão, o que pode ser determinado ao desligar e ligar o equipamento, o usuário deve tentar corrigir a interferência tomando uma das seguintes medidas:

- Reposicione a antena receptora.
- Aumente a distância entre o equipamento e o receptor.
- Conecte o equipamento em uma tomada de um circuito diferente do circuito da tomada onde o receptor está conectado.
- Consulte o revendedor.

Observação:O teste de compatibilidade eletromagnética é baseado no uso dos tipos de cabos recomendados e fornecidos com o equipamento. O uso de outros tipos de cabos pode degradar o desempenho da compatibilidade eletromagnética.

Alterações ou modificações não expressamente aprovadas pelo fabricante podem anular a autorização do usuário para a operação do equipamento.

Downloaded from www.Manualslib.com manuals search engine

Downloaded from www.Manualslib.com manuals search engine

PSM900 FREQUENCIES FOR EUROPEAN COUNTRIES

***IMPORTANT**

NOTE: THIS EQUIPMENT MAY BE CAPABLE OF OPERATING ON SOME FREQUENCIES NOT AUTHORIZED IN YOUR REGION. PLEASE CONTACT YOUR NATIONAL AUTHORITY TO OBTAIN INFORMATION ON AUTHORIZED FREQUENCIES AND RF POWER LEVELS FOR WIRELESS MICROPHONE PRODUCTS IN YOUR REGION.

A ministerial license may be required to operate this equipment in certain areas. Consult your national authority for possible requirements.

PSM 900-G6E 470 - 506 MHz, max. 10 - 50 mW, 100 mW	
Country Code	**Frequency Range**
Code de Pays	**Gamme de frequences**
Codice di paese	**Gamme di frequenza**
Código de país	**Gama de frequencias**
Länder-Kürzel	**Frequenzbereich**
A, B, BG, CH, CY, CZ, D, EST	470 - 506 MHz *
F, GB, GR, H, I, IS, L, LT	470 - 506 MHz *
NL, P, PL, S, SK, SLO	470 - 506 MHz *
DK, FIN, M, N	*
HR, E, IRL, LV, RO, TR	*
All other Countries	*

PSM 900-G7E 506 - 542 MHz, max. 10 - 50 mW, 100 mW	
Country Code	**Frequency Range**
Code de Pays	**Gamme de frequences**
Codice di paese	**Gamme di frequenza**
Código de país	**Gama de frequencias**
Länder-Kürzel	**Frequenzbereich**
A, B, BG, CH, CY, CZ, D, EST	506 - 542 MHz *
F, GB, GR, H, I, IS, L, LT	506 - 542 MHz *
NL, P, PL, S, SK, SLO	506 - 542 MHz *
DK, FIN, M, N	*
HR, E, IRL, LV, RO, TR	*
All other Countries	*

PSM 900-K1E 596 - 632 MHz, max. 10 - 50 mW, 100 mW	
Country Code	**Frequency Range**
Code de Pays	**Gamme de frequences**
Codice di paese	**Gamme di frequenza**
Código de país	**Gama de frequencias**
Länder-Kürzel	**Frequenzbereich**
A, BG, CH, CY, CZ, D, EST	596 - 632 MHz *
F, GB, GR, H, I, IS, L, LT	596 - 632 MHz *
NL, P, PL, S, SK, SLO	596 - 632 MHz *
B, DK, FIN, M, N	*
HR, E, IRL, LV, RO, TR	*
All other Countries	*

PSM 900-L6E 656 - 692 MHz, max. 10 - 50 mW, 100 mW	
Country Code	**Frequency Range**
Code de Pays	**Gamme de frequences**
Codice di paese	**Gamme di frequenza**
Código de país	**Gama de frequencias**
Länder-Kürzel	**Frequenzbereich**
A, BG, CH, CY, CZ, D, EST	656 - 692 MHz *
F, GB, GR, H, I, IS, L, LT	656 - 692 MHz *
NL, P, PL, RO, S, SK, SLO	656 - 692 MHz *
B, DK, FIN, M, N	*
HR, E, IRL, LV, TR	*
All other Countries	*

PSM 900-P7 702 - 742 MHz, max. 10 - 50 mW, 100 mW	
Country Code	**Frequency Range**
Code de Pays	**Gamme de frequences**
Codice di paese	**Gamme di frequenza**
Código de país	**Gama de frequencias**
Länder-Kürzel	**Frequenzbereich**
A, B, BG, CH, CY, CZ, D, EST	702 - 742 MHz *
F, GB, GR, H, I, IS, L, LT	702 - 742 MHz *
NL, P, PL, RO, S, SK, SLO	702 - 742 MHz *
DK, FIN, M, N	*
HR, E, IRL, LV, TR	*
All other Countries	*

PSM 900-Q15 750 - 790 MHz, max. 10 - 50 mW, 100 mW	
Country Code	**Frequency Range**
Code de Pays	**Gamme de frequences**
Codice di paese	**Gamme di frequenza**
Código de país	**Gama de frequencias**
Länder-Kürzel	**Frequenzbereich**
A, BG, CH, CY, CZ, D, EST	750 - 790 MHz *
F, GB, GR, H, I, IS, L, LT	750 - 790 MHz *
NL, P, PL, RO, S, SK, SLO	750 - 790 MHz *
B, DK, FIN, M, N	*
HR, E, IRL, LV, TR	*
All other Countries	*

PSM 900-R22 790 - 830 MHz, max. 10 - 50 mW, 100 mW	
Country Code	**Frequency Range**
Code de Pays	**Gamme de frequences**
Codice di paese	**Gamme di frequenza**
Código de país	**Gama de frequencias**
Länder-Kürzel	**Frequenzbereich**
A, BG, CH, CY, CZ, D, EST, F, GR,	790 - 830 MHz *
H, I, IS, L, LT, NL, P, PL, SLO	790 - 830 MHz *
DK, N	800.1 -819.9 MHz*
FIN	790.1 -821.9 MHz*
B, HR, E, GB, IRL, LV, M, RO, S, SK, TR	*
All other Countries	*

Downloaded from www.Manualslib.com manuals search engine

Downloaded from www.Manualslib.com manuals search engine

Downloaded from www.Manualslib.com manuals search engine

Downloaded from www.Manualslib.com manuals search engine

Downloaded from www.Manualslib.com manuals search engine

United States, Canada, Latin America, Caribbean:
Shure Incorporated
5800 West Touhy Avenue
Niles, IL 60714-4608 USA

Phone: 847-600-2000
Fax: 847-600-1212 (USA)
Fax: 847-600-6446
Email: info@shure.com

Europe, Middle East, Africa:

Shure Europe GmbH
Jakob-Dieffenbacher-Str. 12,
75031 Eppingen, Germany

Phone: 49-7262-92490
Fax: 49-7262-9249114
Email: info@shure.de

Asia, Pacific:
Shure Asia Limited
22/F, 625 King's Road
North Point, Island East
Hong Kong

Phone: 852-2893-4290
Fax: 852-2893-4055
Email: info@shure.com.hk

www.shure.com

©2012 Shure Incorporated

Downloaded from www.Manualslib.com manuals search engine